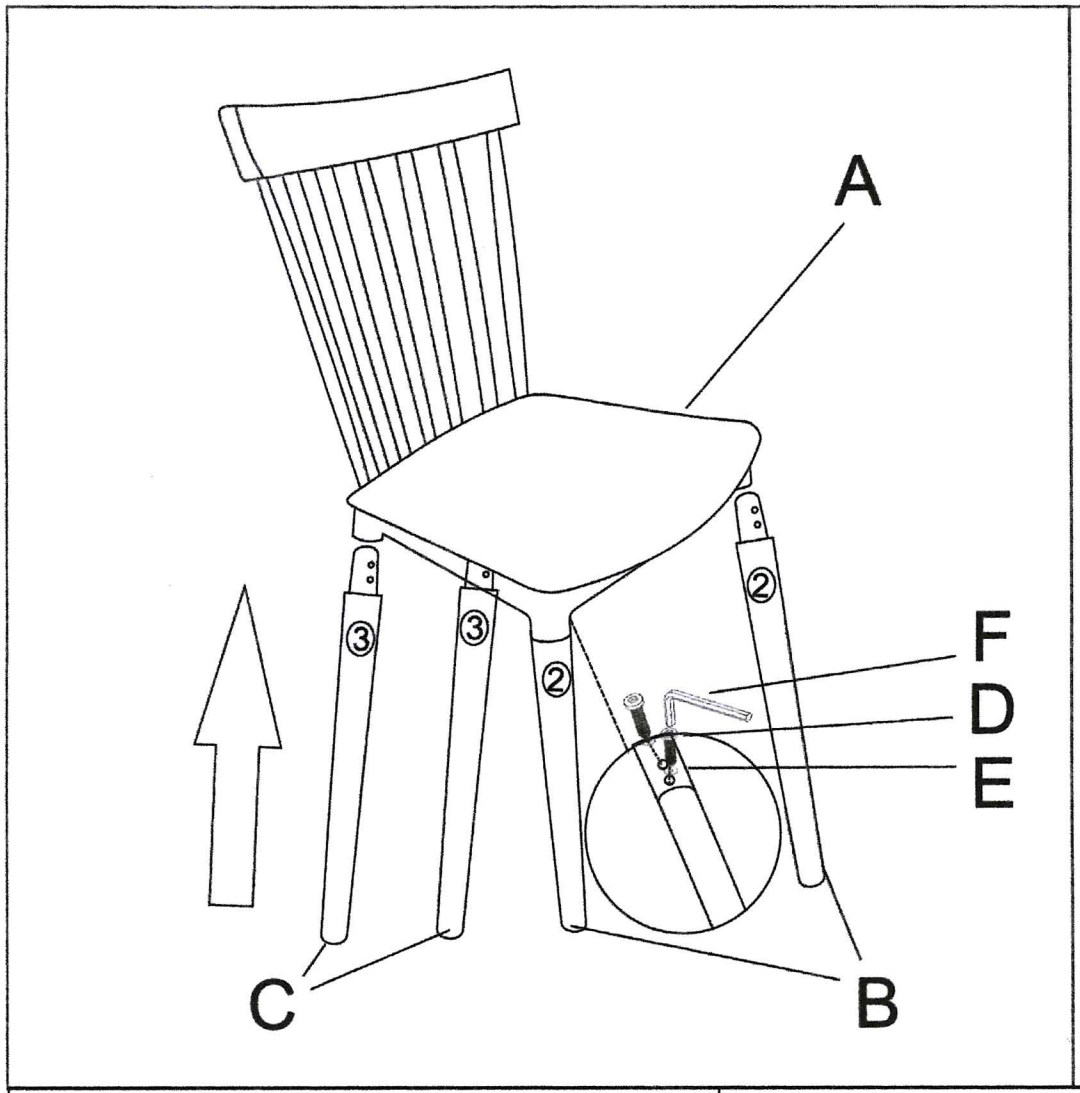

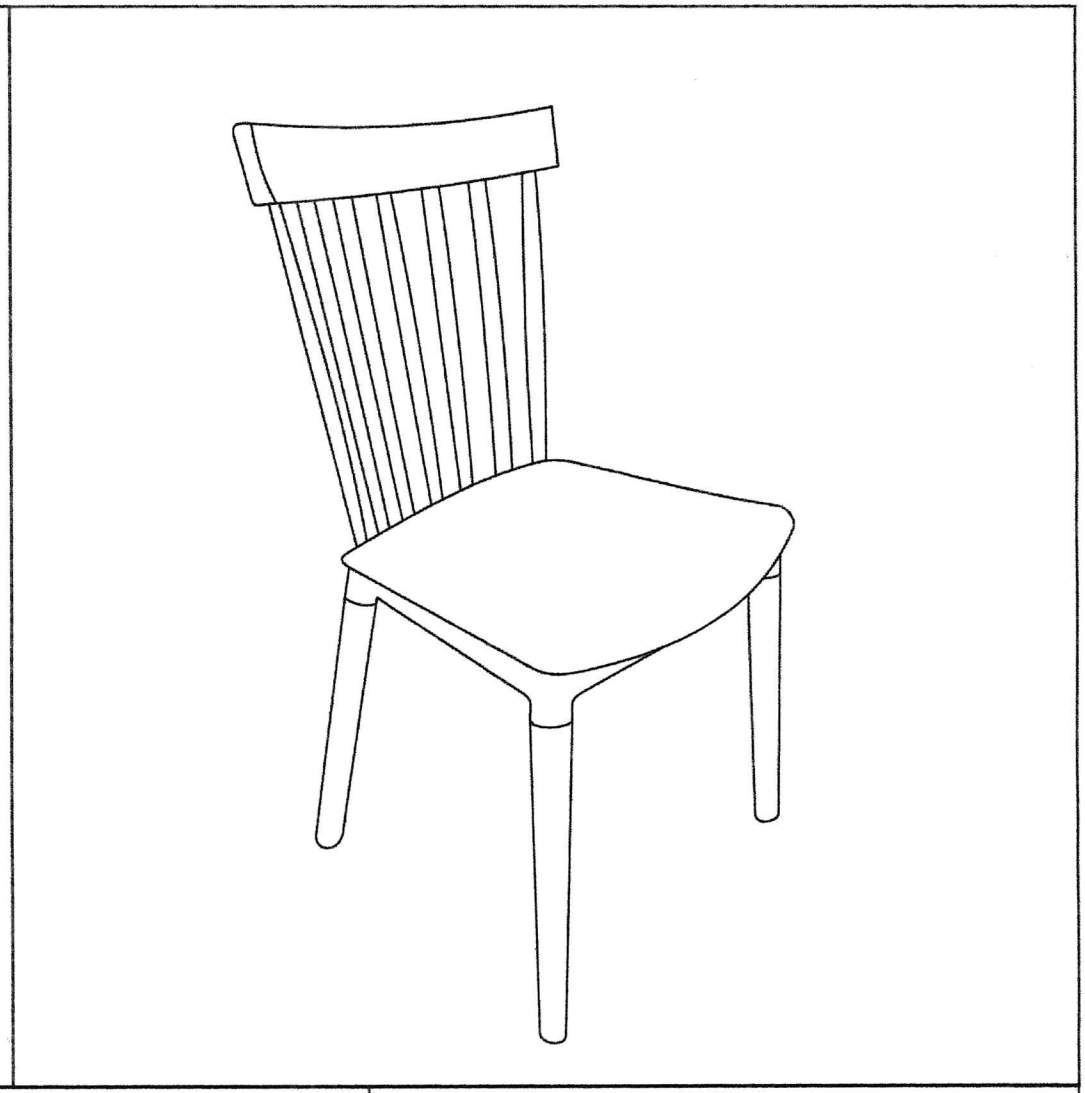

A X1	B X2	C 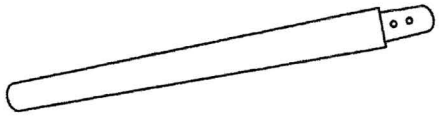 X2
D 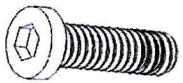 X8	E 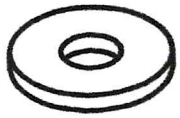 X8	F X1