iDEA NÁBYTEK

PRÁDELNÍK 61504

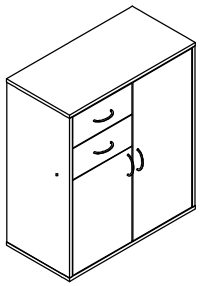

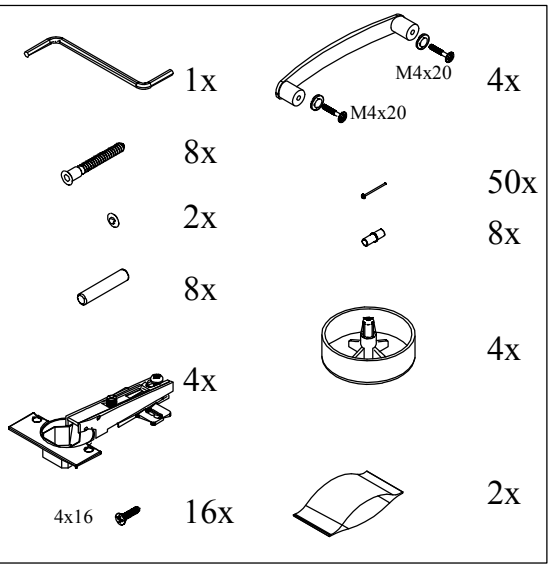

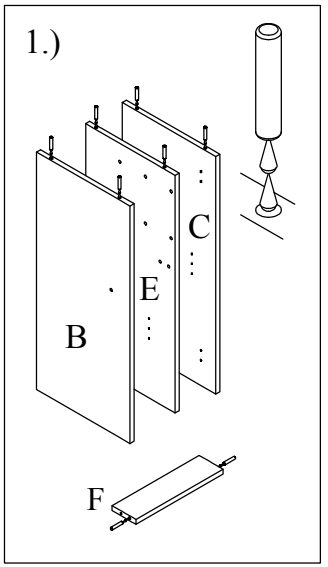

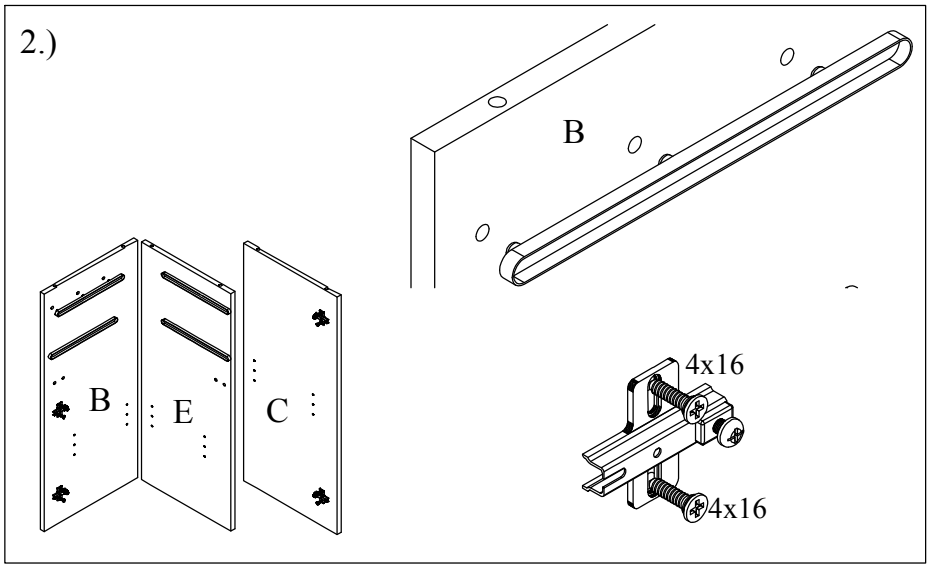

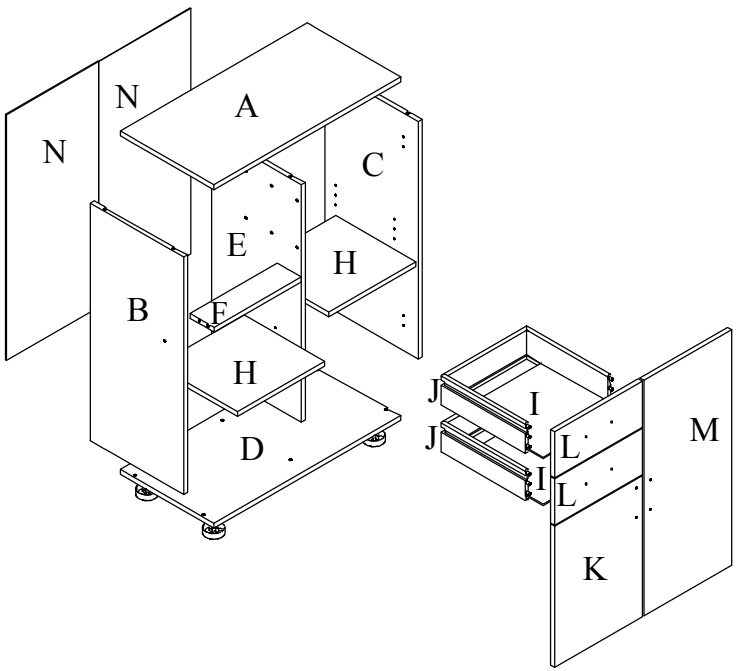

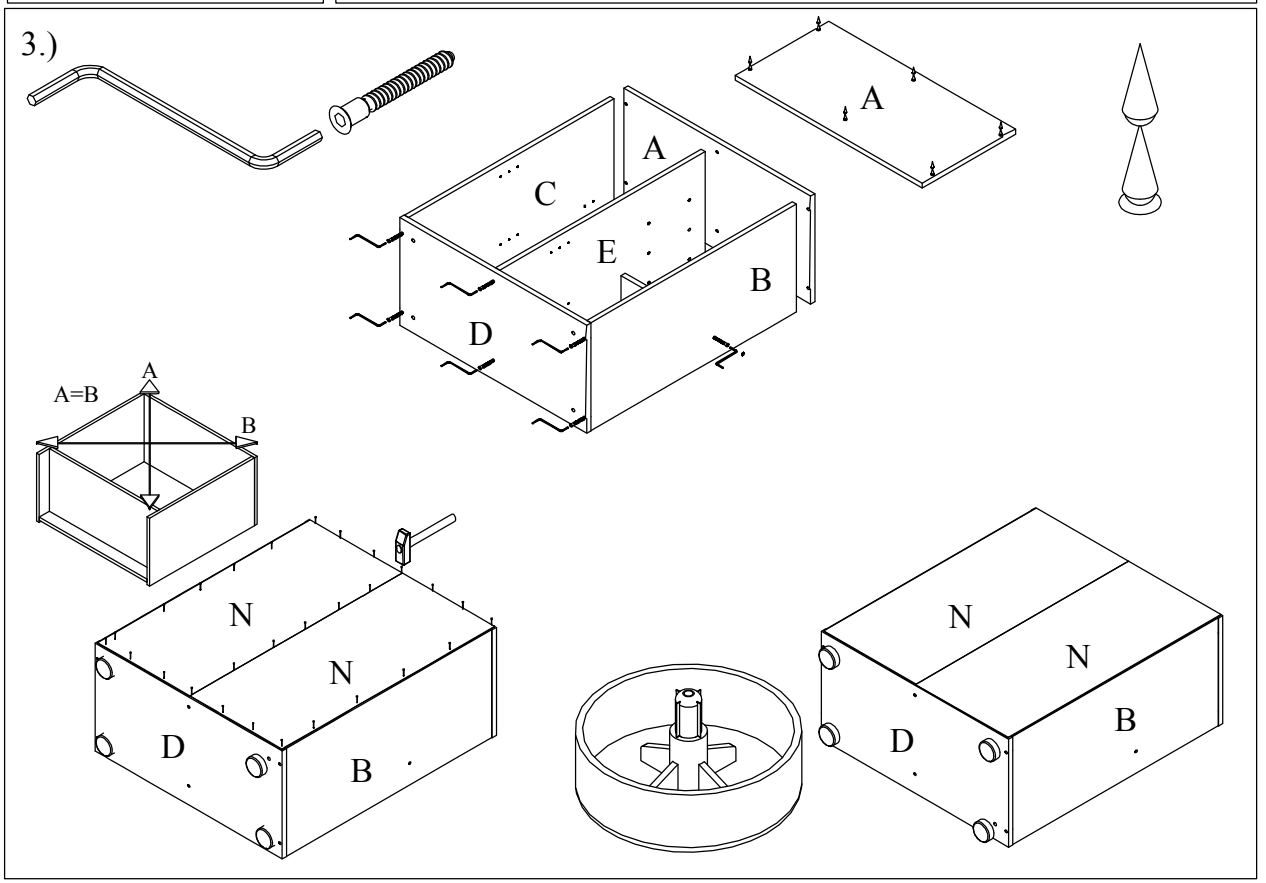

4.)

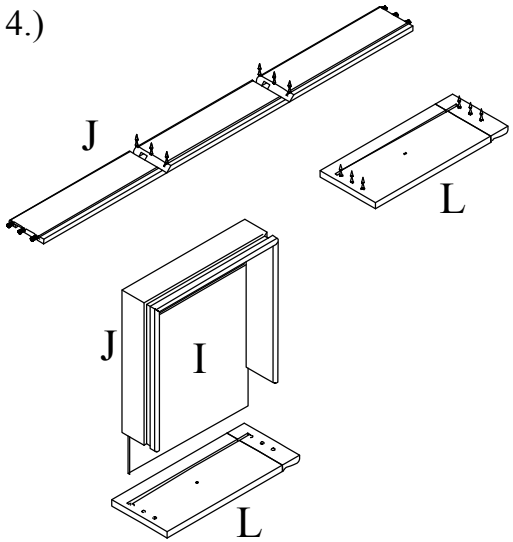

5.)

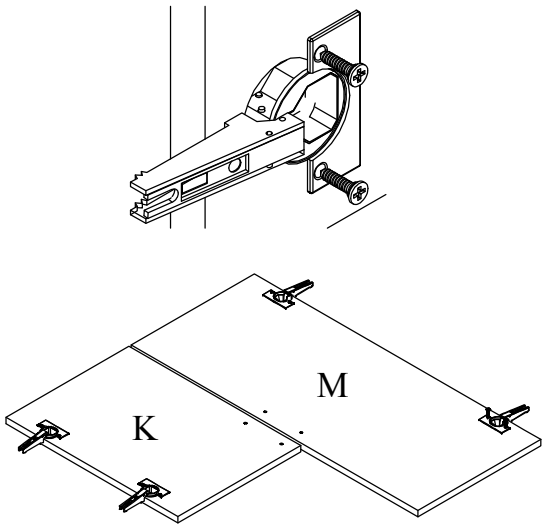

6.)

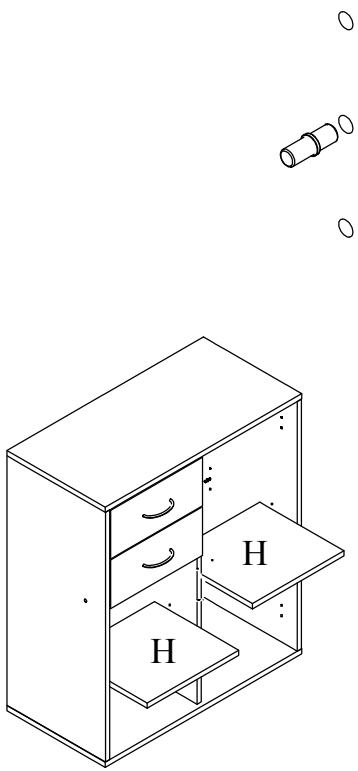
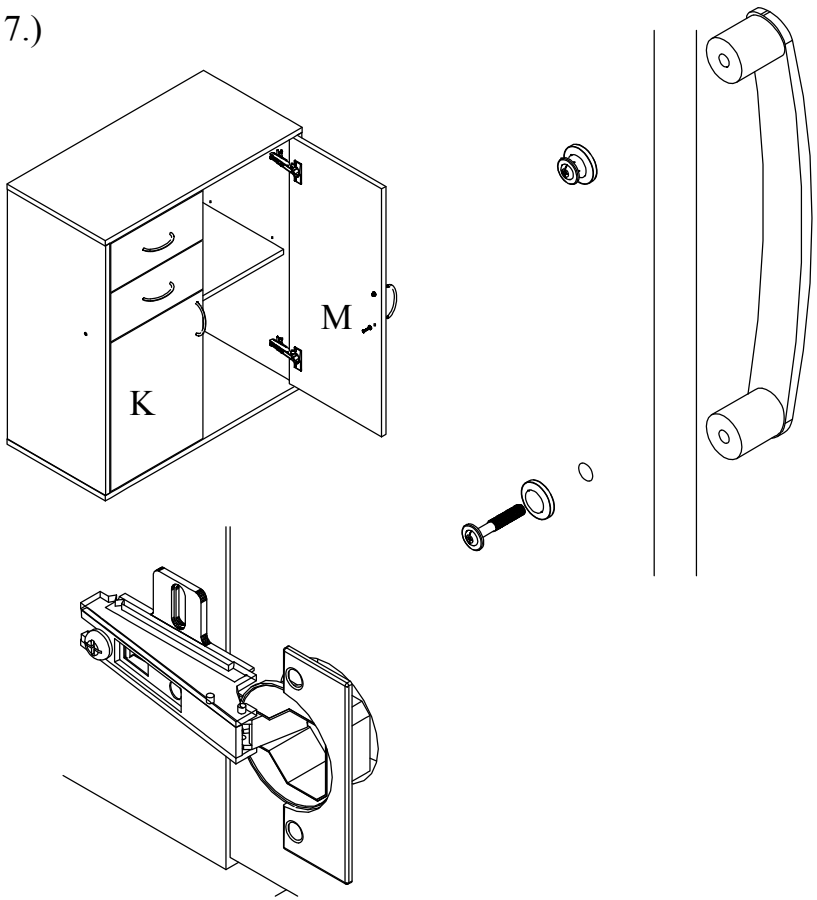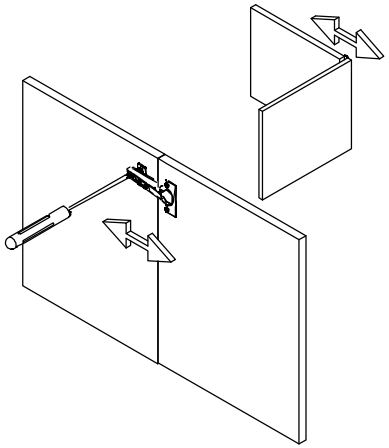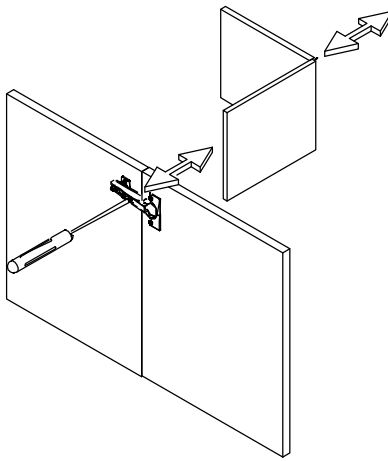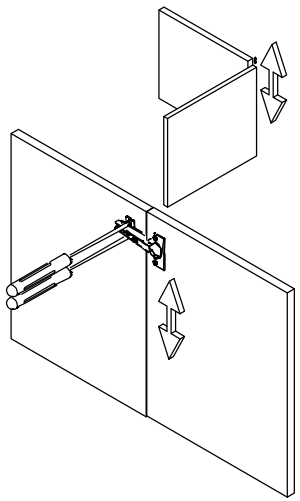
7.)